Lista Pezzi / Spare Parts / Ersatzsteile
List Onderdelen / Liste Pieces Detaches / Lista Piezas De Repuesto

DIVAtech F32 D

CODICE	EDIZIONE	MERCATO
30K1019010	01/09/2018	WF

Lista Pezzi / Spare Parts / Ersatzsteile
List Onderdelen / Liste Pieces Detaches / Lista Piezas De Repuesto

DIVAtech F32 D

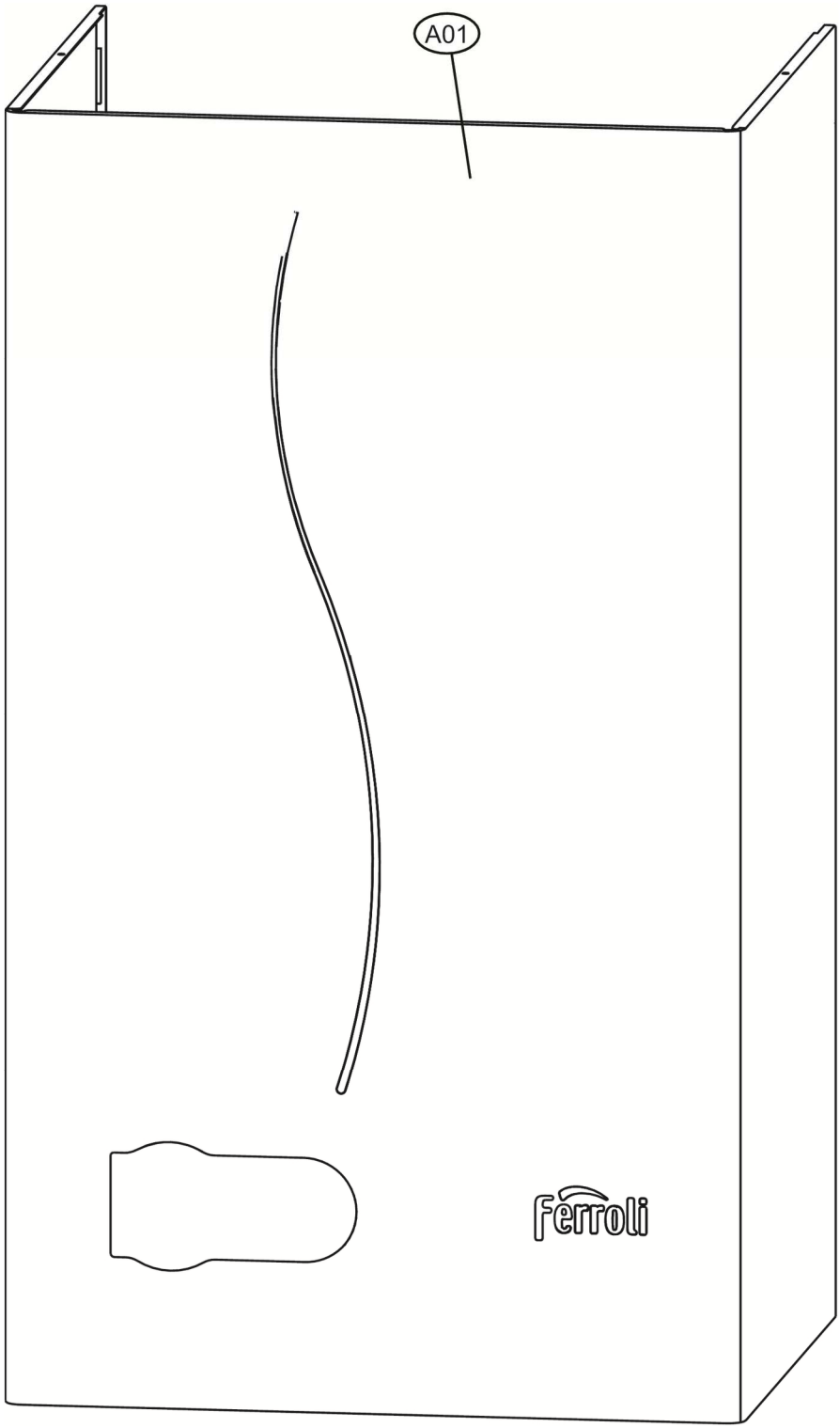

Lista Pezzi / Spare Parts / Ersatzsteile
List Onderdelen / Liste Pieces Detaches / Lista Piezas De Repuesto

DIVAtech F32 D

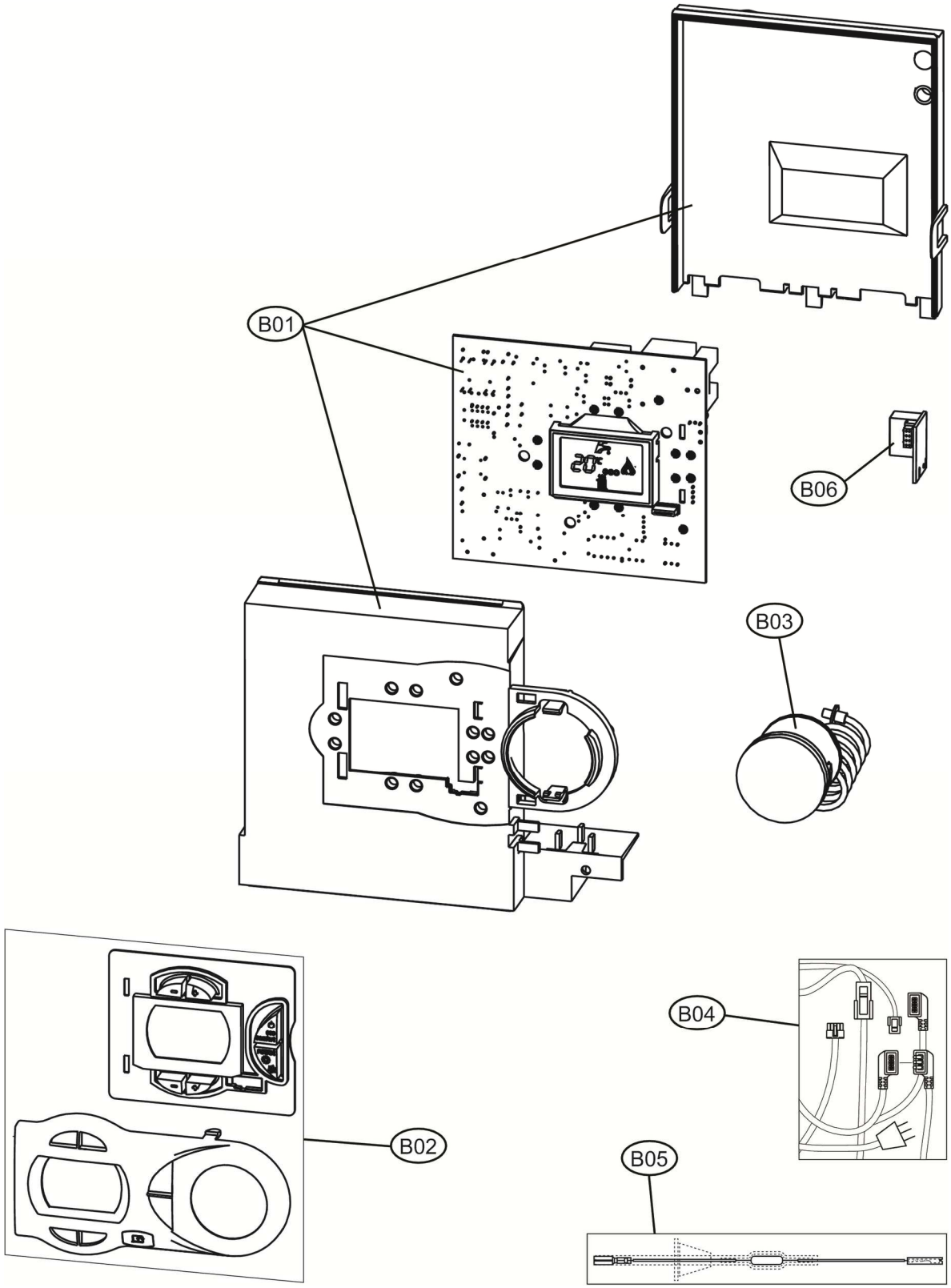

Lista Pezzi / Spare Parts / Ersatzsteile
List Onderdelen / Liste Pieces Detaches / Lista Piezas De Repuesto

DIVAtech F32 D

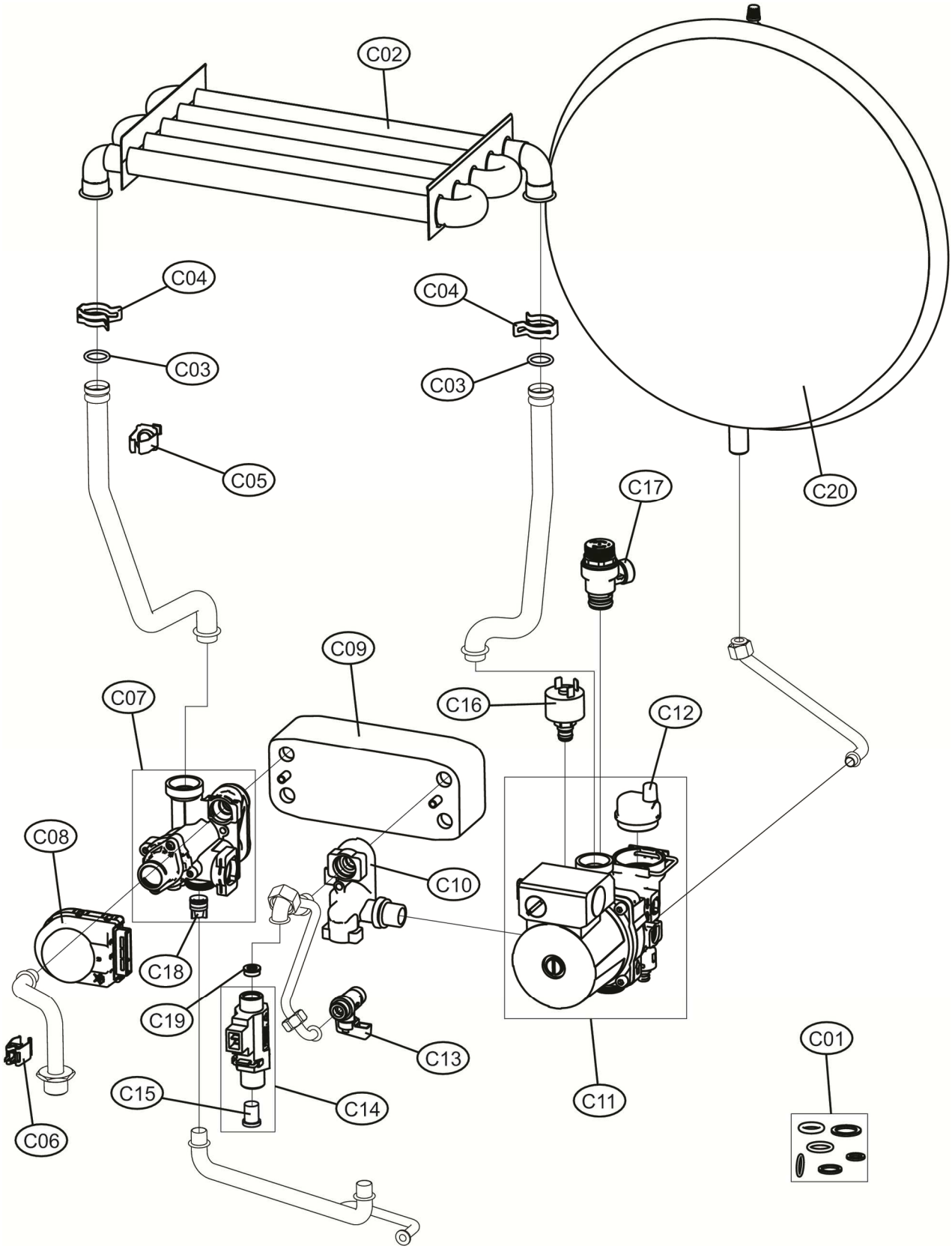

Lista Pezzi / Spare Parts / Ersatzsteile
List Onderdelen / Liste Pieces Detaches / Lista Piezas De Repuesto

DIVAtech F32 D

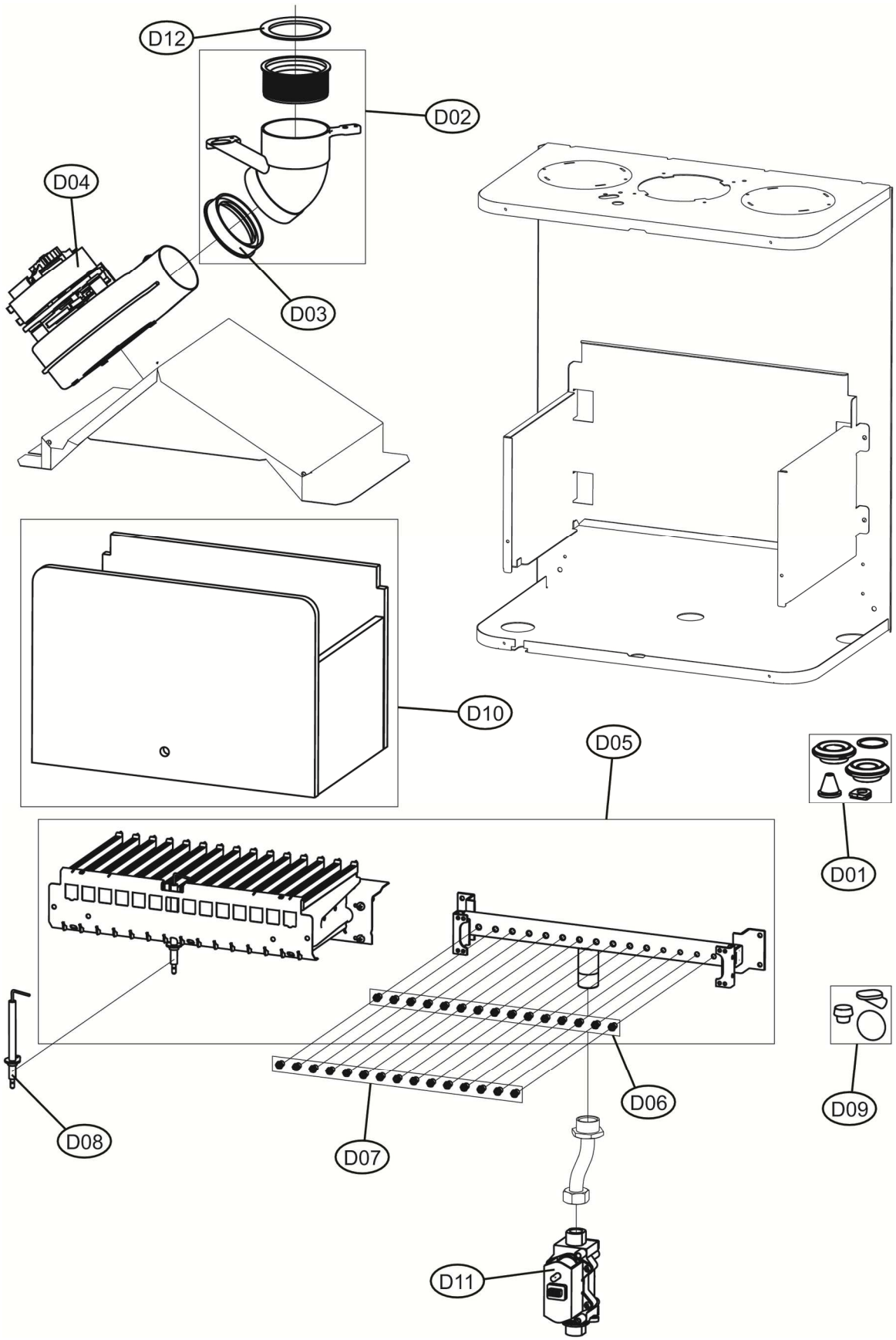

DIVAtech F32 D

LISTA PEZZI

POS.	CODICE	DESC.	QT.
A01	39822310	KIT MANTELLO "FOL"(31120290)	1.000
B01	3980I621	KIT CENTR.ABM01A.01(38330321)	1.000
B02	39842150	KIT MASCHER.ABM01 FOL(35014920	1.000
B03	39820080	KIT IDROMETRO (36402191)	1.000
B04	39842180	KIT CAVI CABL. (38325590)	1.000
B05	39841300	KIT CAVO MONO EL. (38325341)	1.000
B06	39843330	KIT SCHEDA CAR.H2O (36509180)	1.000
C01	39842140	KIT GUARN.CALD. SR.AEC4-AEF4	1.000
C02	39822210	KIT SCAMB.MONOTERM. (37404090)	1.000
C03	39844180	KIT 20 GUARN.OR 123 (35100860)	1.000
C04	39840260	KIT 10 MOLLE SC. D18(34300940)	1.000
C05	39819550	KIT SONDA TEMP.MAN. (36200730)	1.000
C06	39810230	KIT SONDA TEMP.SAN. (36200640)	1.000
C07	39842111	KIT VALV.3VIE 230V (36902940)	1.000
C08	39842120	KIT MOTORE 31650049 (36602130)	1.000
C09	39835630	KIT SCAMBIATORE 16P.(37405131)	1.000
C10	39830560	KIT RACC.SCAMB.L.R. (36902250)	1.000
C11	39820902	KIT POMPA UNIV. 6 MT RP-SEPAR	1.000
C12	39818220	KIT V.ARIA (39404380-39404730)	1.000
C13	39808980	KIT RUB.3/8" Tp.5014(36901470)	1.000
C14	39818552	KIT FLUSSOST.BITRON (36400712)	1.000
C15	39813230	KIT 5 FILTRI FLUSS. (39402940)	1.000
C16	39818260	KIT PRESSOST.H2O (39404710)	1.000
C17	39818270	KIT VALV.SIC. (36902760)	1.000
C18	39818791	KIT 10 VALV.N/R. (36902191)	1.000
C19	39844100	KIT 5 REG.PORT.14Lt.(36903040)	1.000
C20	39836720	KIT VASO ESP.10LT. (36803121)	1.000
D01	39819680	KIT GUARN.CALD. Sr.ABF7	1.000
D02	39817990	KIT CURVA USC.FUMI (33301610)	1.000
D03	39843790	KIT GUARN.VENTIL. (35102280)	1.000
D04	39846750	KIT VENTIL. 32Kw D (36602281)	1.000
D05	39819731	KIT BRUC.15R.m. (37608932)	1.000
D06	39819700	KIT 15 UG.1,35 m. (34009821)	1.000
D07	39819710	KIT 15 UG.0,79 gpl (34013300)	1.000
D08	39819431	KIT ELETTRODO ACC. (36702891)	1.000
D09	39820480	KIT SPIA (35102690-35102350)	1.000
D10	39820920	KIT ISOL.CAM.COMB. Sr.ABC7	1.000
D11	39841320	KIT VALV.GAS SGV (36803260)	1.000
D12	39819690	KIT DIAFR.FUMI (32700870-890)	1.000