Lista Pezzi / Spare Parts / Ersatzsteile
List Onderdelen / Liste Pieces Detaches / Lista Piezas De Repuesto

DIVATECH D HF24

CODICE	EDIZIONE	MERCATO
30K1697006	01/01/2021	EX-CN

Lista Pezzi / Spare Parts / Ersatzsteile
List Onderdelen / Liste Pieces Detaches / Lista Piezas De Repuesto

DIVATECH D HF24

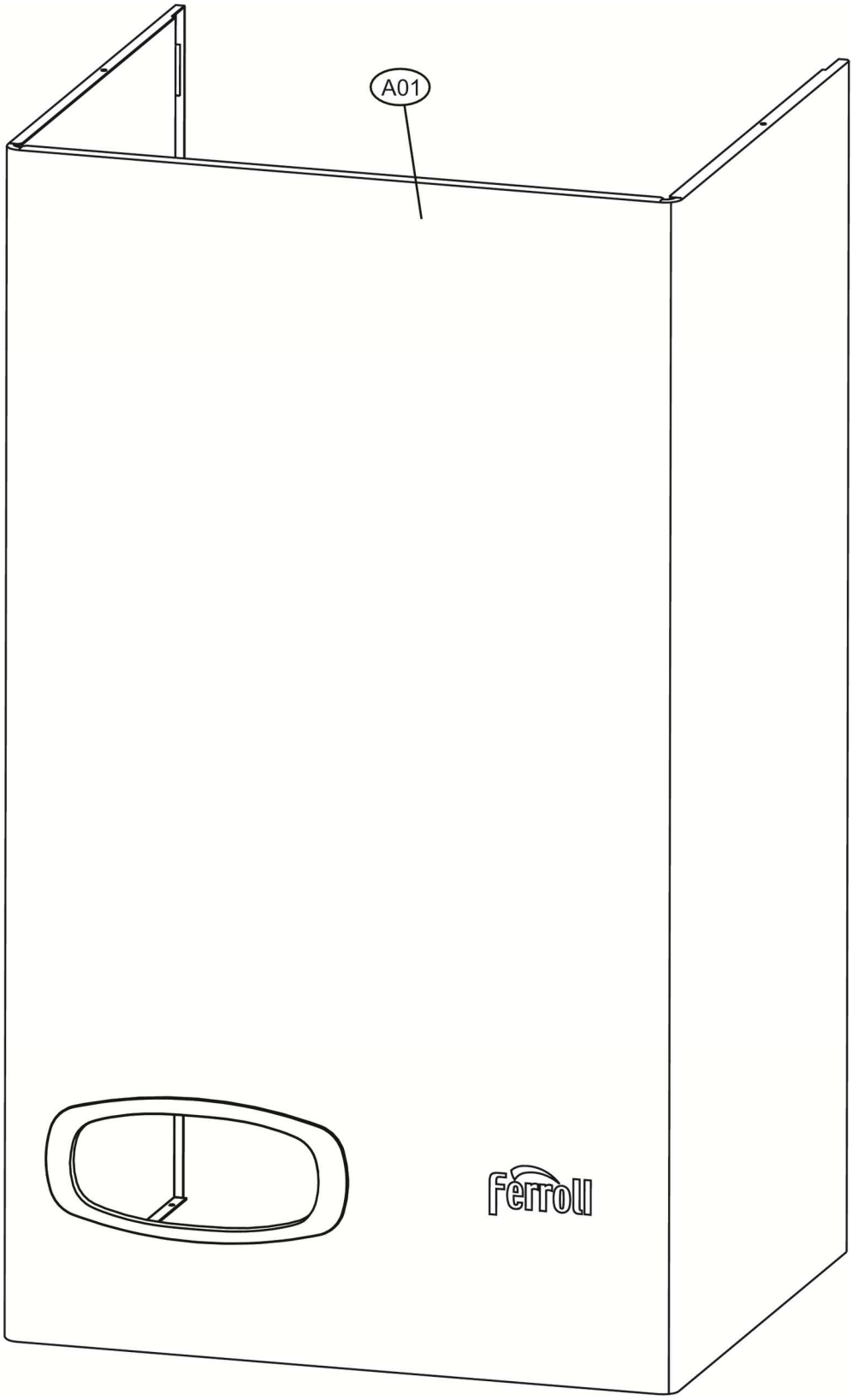

Lista Pezzi / Spare Parts / Ersatzsteile
List Onderdelen / Liste Pieces Detaches / Lista Piezas De Repuesto

DIVATECH D HF24

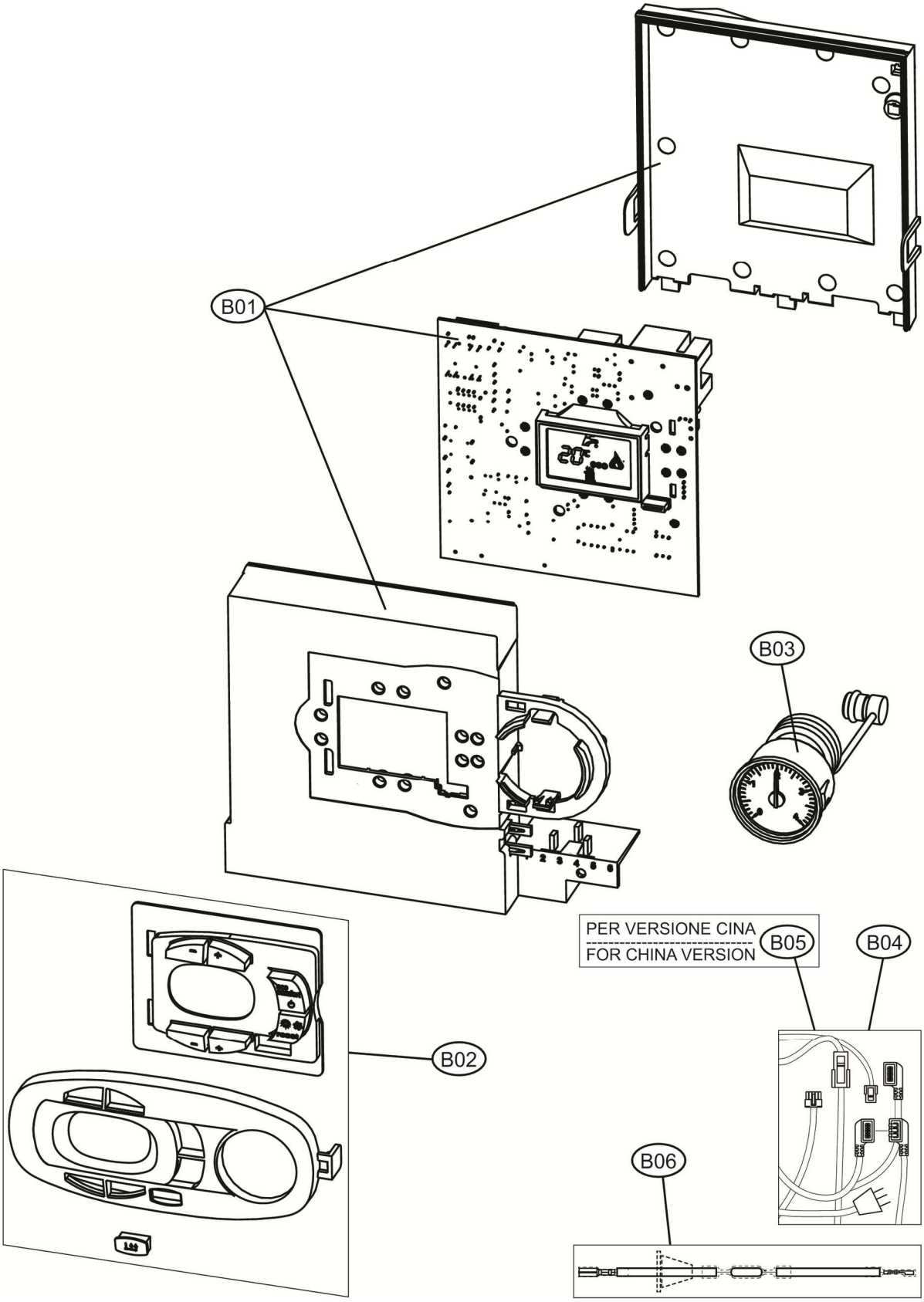

Lista Pezzi / Spare Parts / Ersatzsteile
List Onderdelen / Liste Pieces Detaches / Lista Piezas De Repuesto

DIVATECH D HF24

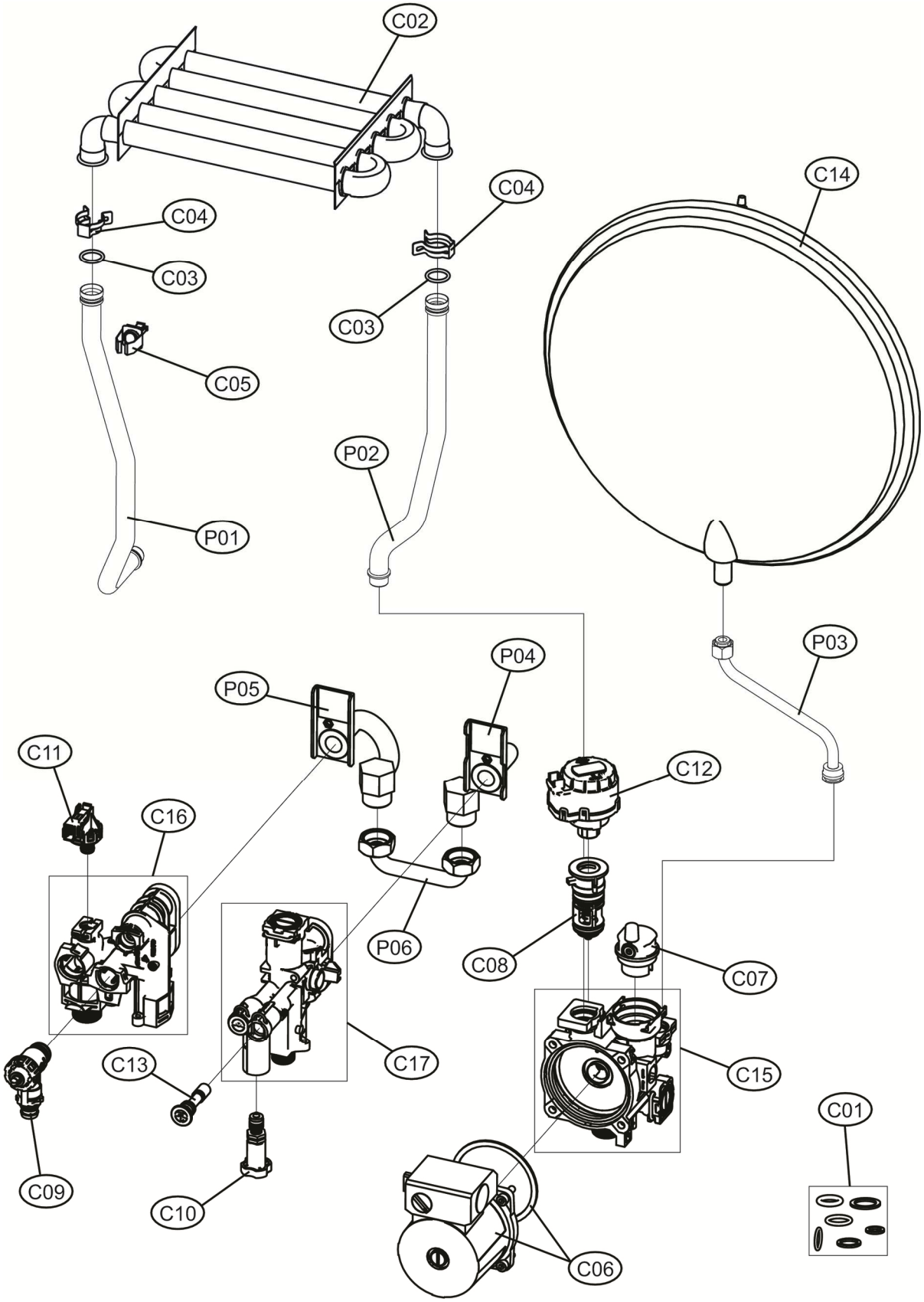

Lista Pezzi / Spare Parts / Ersatzsteile
List Onderdelen / Liste Pieces Detaches / Lista Piezas De Repuesto

DIVATECH D HF24

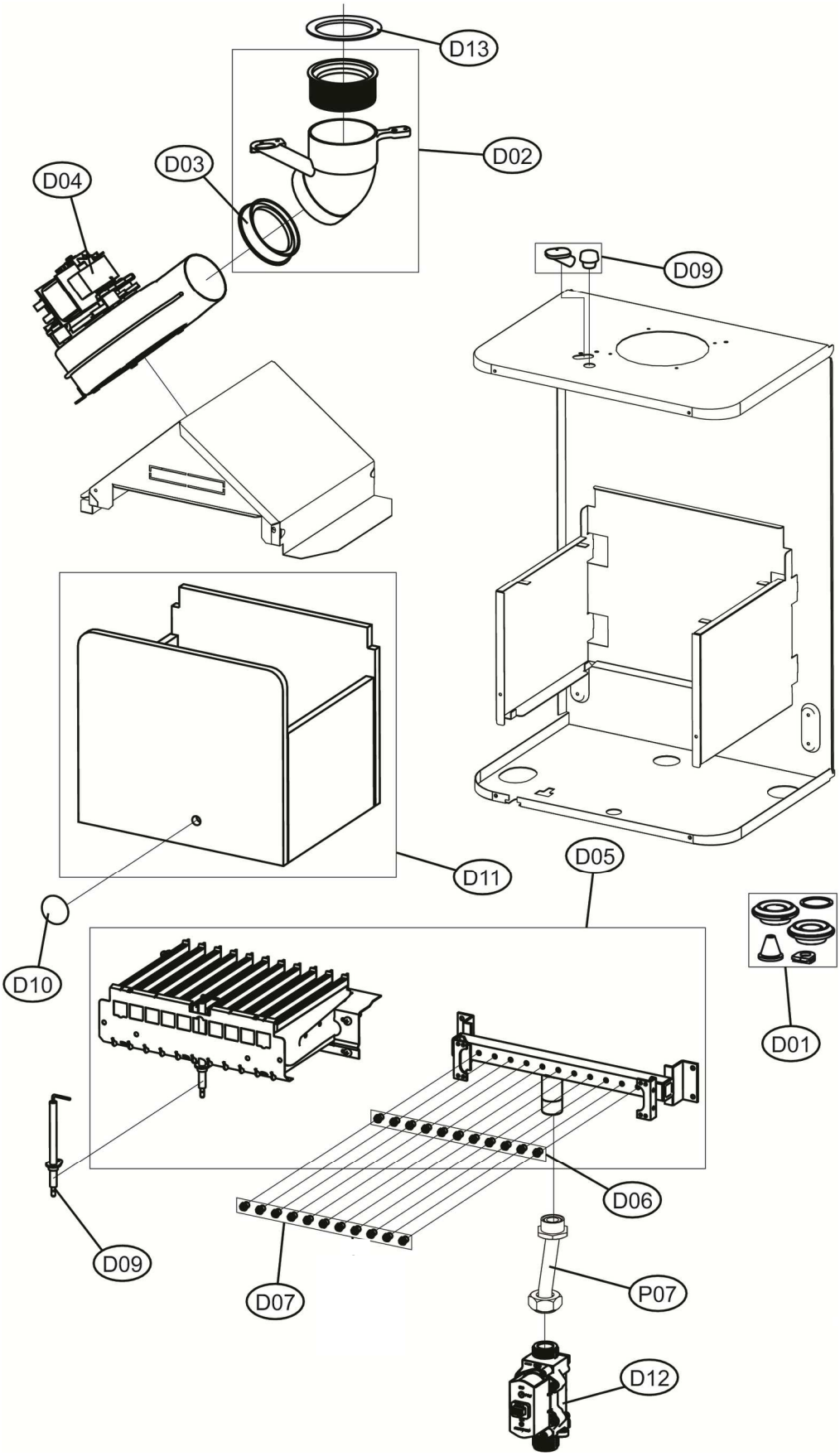

DIVATECH D HF24

DIVATECH D HF24 (CN)

No.	Code	Qty.	QT.
A01	3980I270	Корпус платы (3111C230)	1.000
B01	3980I627	Плата управления в корпусе ABM01A (38330326)	1.000
B02	39847500	Накладка панели управления (35015281)	1.000
B03	3980I610	Манометр 0-4B (36402751)	1.000
B05	3982B340	Проводка котла, комплект (38333390)	1.000
B06	39841300	Кабель (38325341)	1.000
C01	3980L230	Прокладки комплект	1.000
C02	39820420	Теплобменник основной (37404081)	1.000
C03	39844180	Прокладки основного теплообменника, 20шт (35100860)	1.000
C04	39840260	Скоба, комплект 10 шт D18(34300940)	1.000
C05	39819550	Датчик NTC отопления (36200730)	1.000
C06	3980L220	Насос TWP/6 (39442490)	1.000
C07	3980H990	Воздухоотводчик (39442510)	1.000
C08	3980I030	Картридж трехходового крана (39442550)	1.000
C09	3980I040	Клапан сбросной (36903350)	1.000
C10	3980I050	Кран подпитки (39442570)	1.000
C11	3980I080	Реле минимального давления (39442600)	1.000
C12	3980I090	Сервопривод (39442610)	1.000
C13	3980I130	Обратный клапан подпитки (39442650)	1.000
C14	39841230	Расширительный бак 8LT. (36800780)	1.000
C15	3980P140	Гидравлический узел насоса (39444311)	1.000
C16	3980P160	Гидроузел выпускной (39444330)	1.000
C17	3980P170	Гидроузел впускной (39444340)	1.000
D01	39819680	Уплотнения, набор	1.000
D02	39817990	Патрубок выхода дымовых газов (33301610)	1.000
D03	39843790	Муфта (35102280)	1.000
D04	39846780	Вентилятор 24Kw D (36602070)	1.000
D05	39819631	Горелка 11R.m. (37608912)	1.000
D06	39837780	Форсунки 1,35X11 G20 (34009821)	1.000
D07	39819600	Форсунки UG.0,79 gpl (34013300)	1.000
D09	39819431	Электрод (36702891)	1.000
D10	39820480	Стекло смотровое (35102690-35102350)	1.000
D11	39820070	Изоляция камеры сгорания в сборе	1.000
D12	3980I300	Газовый клапан (36803690)	1.000
D13	39819460	Диафрагма Di.43-47	1.000
P01	34227470	Трубка	1.000
P02	34227460	Трубка	1.000
P03	3841Q552	Трубка	1.000
P04	3841R290	Трубка с фланцем левая	1.000
P05	3841R300	Трубка с фланцем правая	1.000
P06	3841R320	Трубка	1.000
P07	3841R180	Трубка	1.000