Lista Pezzi / Spare Parts / Ersatzsteile
List Onderdelen / Liste Pieces Detaches / Lista Piezas De Repuesto

DIVATECH D HF32

CODICE	EDIZIONE	MERCATO
30K1698006	01/01/2021	EX-CN

Lista Pezzi / Spare Parts / Ersatzsteile
List Onderdelen / Liste Pieces Detaches / Lista Piezas De Repuesto

DIVATECH D HF32

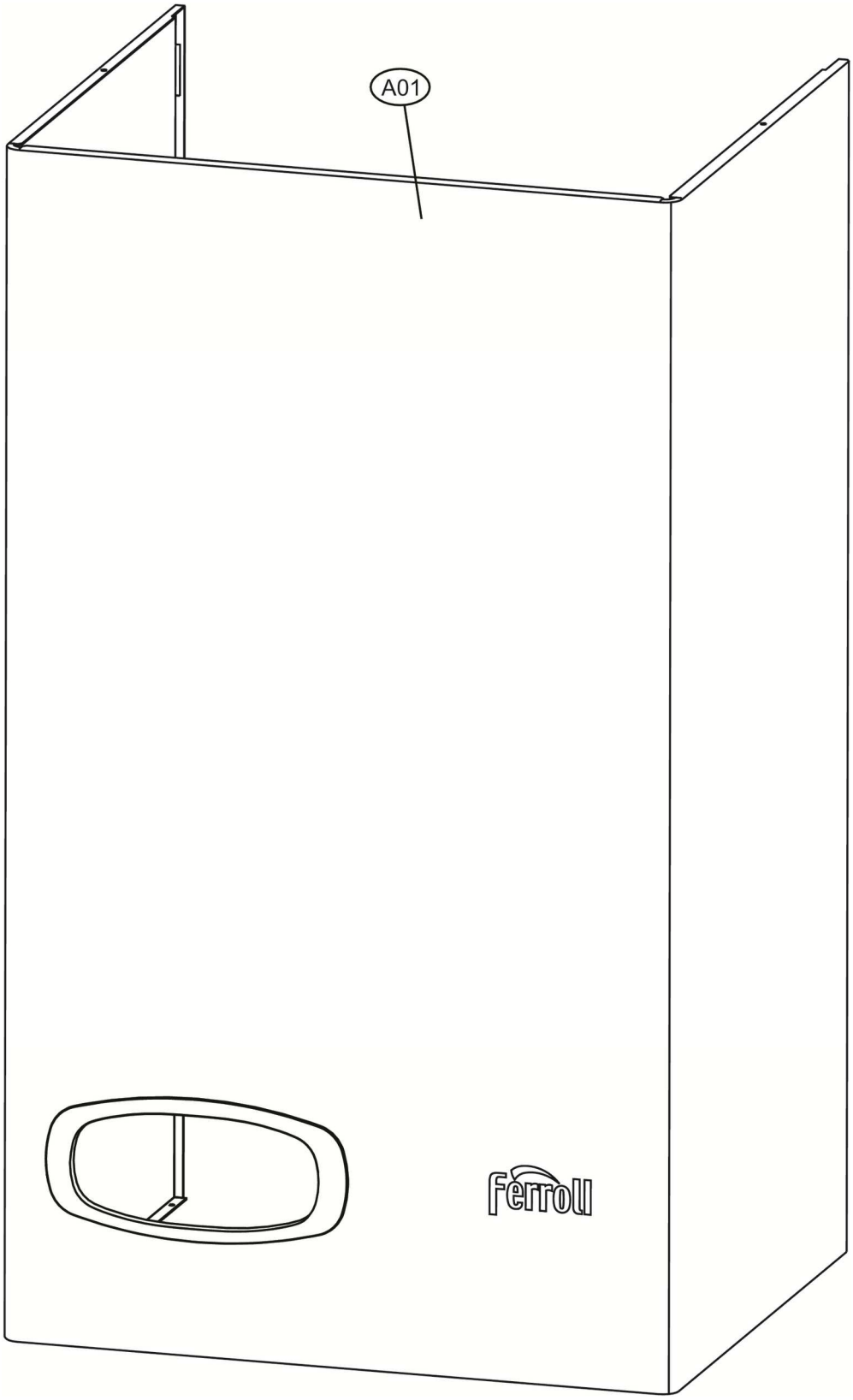

Lista Pezzi / Spare Parts / Ersatzsteile
List Onderdelen / Liste Pieces Detaches / Lista Piezas De Repuesto

DIVATECH D HF32

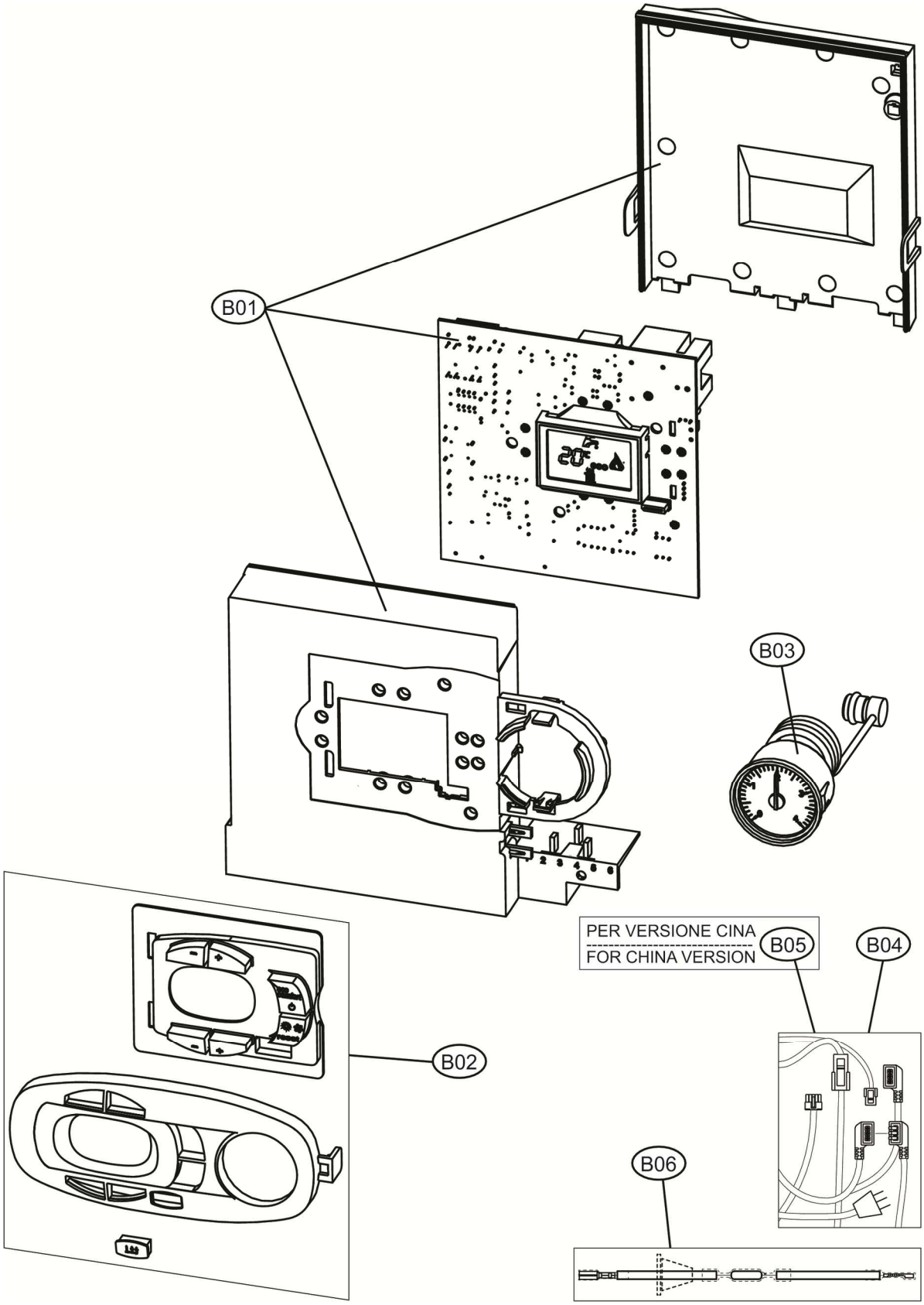

Lista Pezzi / Spare Parts / Ersatzsteile
List Onderdelen / Liste Pieces Detaches / Lista Piezas De Repuesto

DIVATECH D HF32

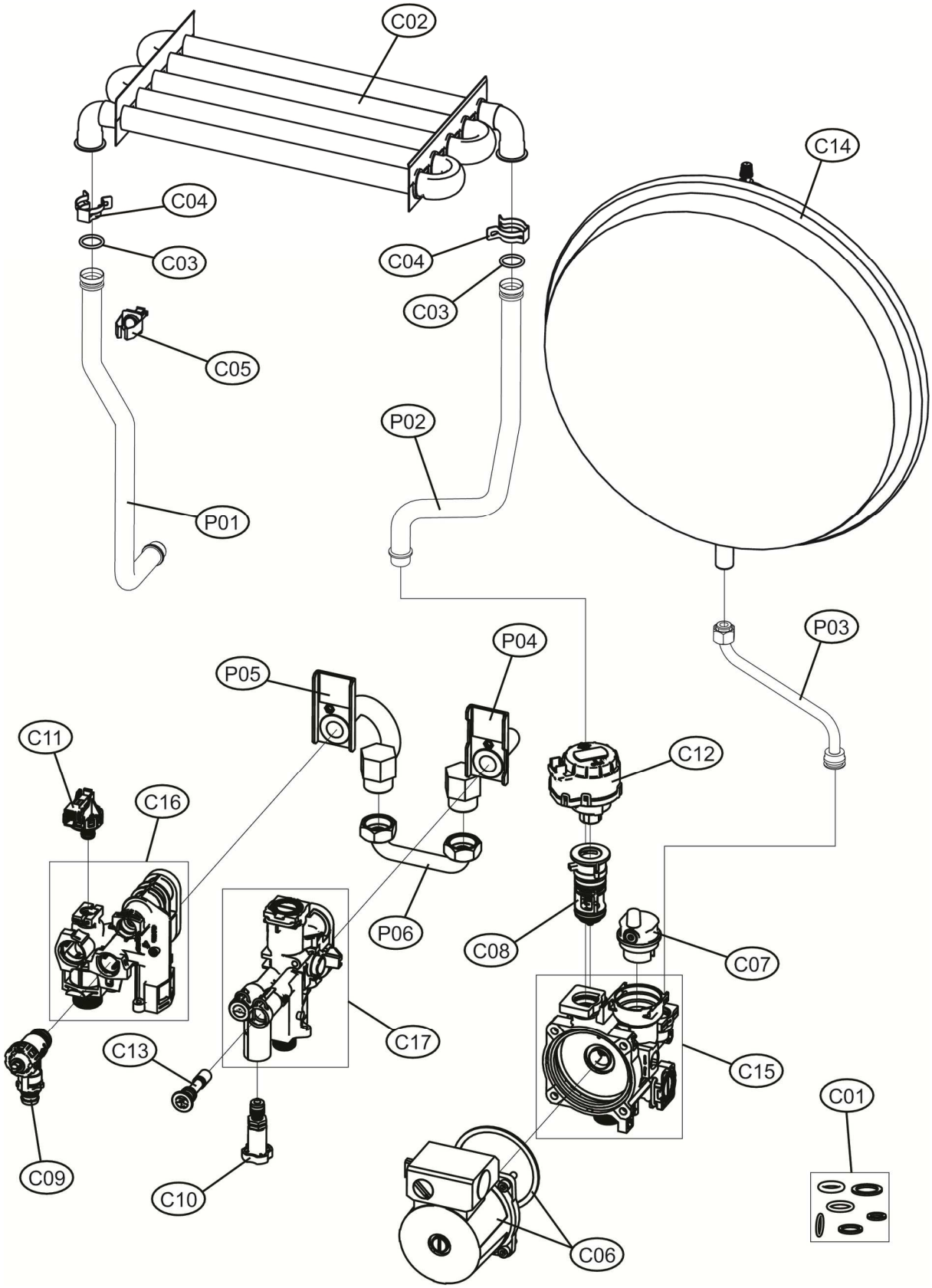

Lista Pezzi / Spare Parts / Ersatzsteile
List Onderdelen / Liste Pieces Detaches / Lista Piezas De Repuesto

DIVATECH D HF32

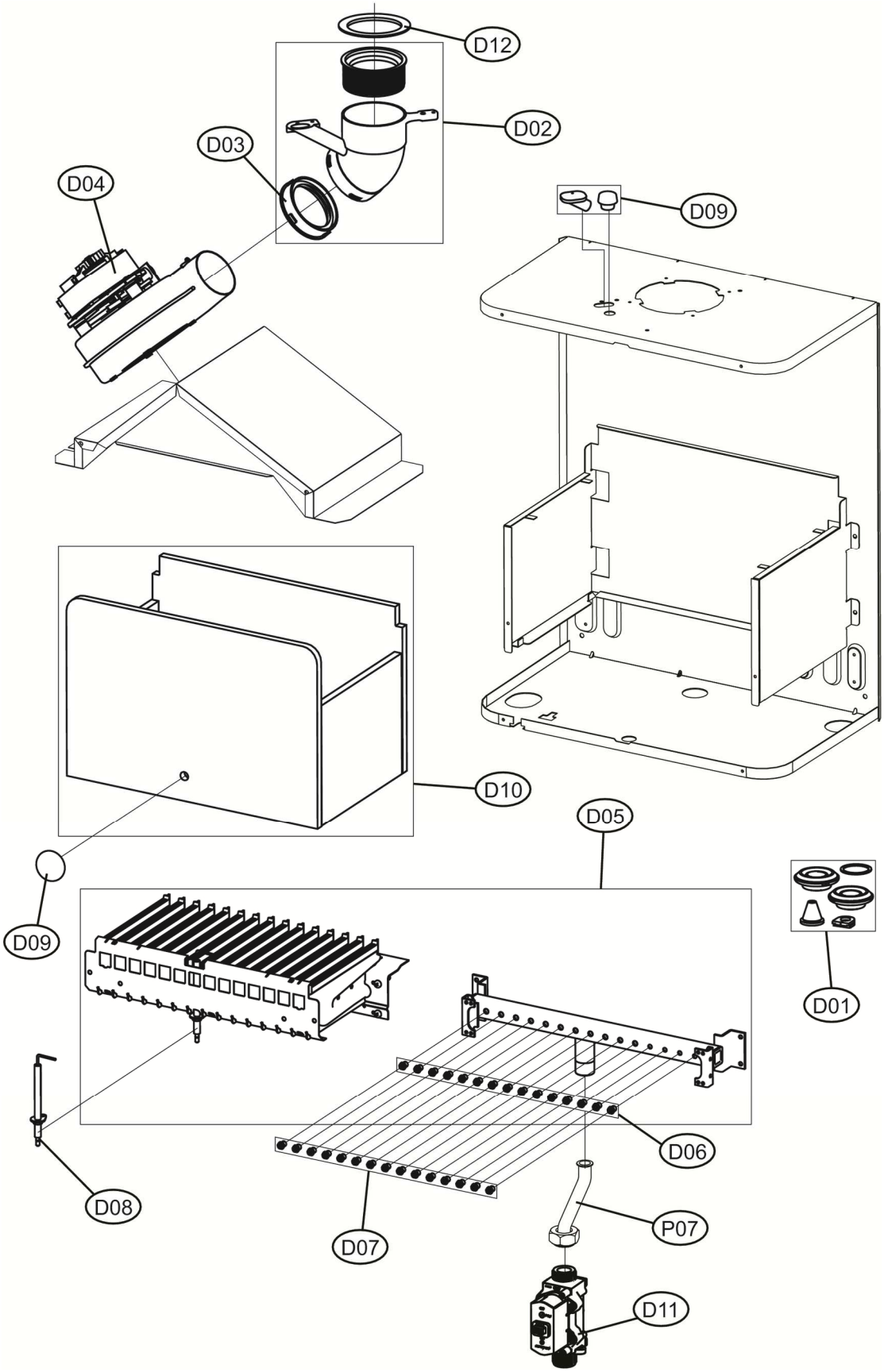

DIVATECH D HF32

DIVATECH D HF32 (CN)

No.	Code	Qty.	QT.
A01	3980I270	Корпус котла (3111C230)	1.000
B01	3980I627	Плата управления в корпусе ABM01A (38330326)	1.000
B02	39847500	Накладка панели управления (35015281)	1.000
B03	3980I610	Манометр 0-4B (36402751)	1.000
B05	3982B340	Проводка котла, комплект (38333390)	1.000
B06	39841300	Кабель (38325341)	1.000
C01	3980L230	Прокладки, комплект	1.000
C02	39822210	Теплообменник основной (37404091)	1.000
C03	39844180	Прокладки основного теплообменника 20 шт (35100860)	1.000
C04	39840260	Скоба, комплект 10 шт. D18(34300940)	1.000
C05	39819550	Датчик NTC отопления (36200730)	1.000
C06	3980L220	Насос TWP/6 (39442490)	1.000
C07	3980H990	Воздухоотводчик (39442510)	1.000
C08	3980I030	Картридж трехходового крана (39442550)	1.000
C09	3980I040	Клапан сбросной (36903350)	1.000
C10	3980I050	Кран подпитки (39442570)	1.000
C11	3980I080	Реле минимального давления (39442600)	1.000
C12	3980I090	Сервопривод (39442610)	1.000
C13	3980I130	Обратный клапан подпитки (39442650)	1.000
C14	39836720	Расширительный бак 10LT. (36803121)	1.000
C15	3980P140	Гидравлический узел насоса (39444311)	1.000
C16	3980P160	Гидроузел выпускной (39444330)	1.000
C17	3980P170	Гидроузел впускной (39444340)	1.000
D01	39819680	Уплотнения, набор	1.000
D02	39817990	Патрубок выхода дымовых газов (33301610)	1.000
D03	39843790	Муфта (35102280)	1.000
D04	39846750	Вентилятор 32Kw D (36602281)	1.000
D05	39819731	Горелка 15R.m. (37608932)	1.000
D06	39819700	Форсунки комплект 15 UG.1,35 m. (34009821)	1.000
D07	39819710	Фосунки комплект 15 UG.0,79 gpl (34013300)	1.000
D08	39819431	Электрод (36702891)	1.000
D09	39820480	Стекло смотровое (35102690-35102350)	1.000
D10	39820920	Изоляция камеры сгорания в сборе	1.000
D11	3980I300	Газовый клапан (36803690)	1.000
D12	39819690	Диафрагма (32700870-890)	1.000
P01	34226971	Трубка	1.000
P02	34227400	Трубка	1.000
P03	3841Q552	Трубка	1.000
P04	3841R290	Трубка с фланцем левая	1.000
P05	3841R300	Трубка с фланцем правая	1.000
P06	3841R320	Трубка	1.000
P07	3841Q581	Трубка	1.000

DIVATECH D HF32

LISTA PEZZI DIVATECH D HF32 (EX)

POS.	CODICE	DESC.	QT.
A01	3980I270	KIT MANTELLO "FOL"(3111C230)	1.000
B01	3980I627	KIT CENTR.ABM01A (38330326)	1.000
B02	39847500	KIT MASCHER.ABM01"LE"(35015281	1.000
B03	3980I610	KIT IDROMETRO 0-4B (36402751)	1.000
B04	3980L920	KIT CAVI CABL. (38330700)	1.000
B06	39841300	KIT CAVO MONO EL. (38325341)	1.000
C01	3980L230	KIT GUARN.CALD. SR.DAF	1.000
C02	39822210	KIT SCAMB.MONOTERM. (37404091)	1.000
C03	39844180	KIT 20 GUARN.OR 123 (35100860)	1.000
C04	39840260	KIT 10 MOLLE SC. D18(34300940)	1.000
C05	39819550	KIT SONDA TEMP.MAN. (36200730)	1.000
C06	3980L220	KIT MOTORE TWP/6 (39442490)	1.000
C07	3980H990	KIT SFIATO ARIA (39442510)	1.000
C08	3980I030	KIT CARTUCCIA 3W (39442550)	1.000
C09	3980I040	KIT VALVOLA DI SIC. (36903350)	1.000
C10	3980I050	KIT RUB.DI CARICO (39442570)	1.000
C11	3980I080	KIT MICROINT.DI SIC.(39442600)	1.000
C12	3980I090	KIT ATTUATORE 3W (39442610)	1.000
C13	3980I130	KIT VALV.N/RIT. (39442650)	1.000
C14	39836720	KIT VASO ESP.10LT. (36803121)	1.000
C15	3980P140	KIT CORPO POMPA (39444311)	1.000
C16	3980P160	KIT CORPO M.RIS. (39444330)	1.000
C17	3980P170	KIT CORPO ENTR.SAN. (39444340)	1.000
D01	39819680	KIT GUARN.CALD. Sr.ABF7	1.000
D02	39817990	KIT CURVA USC.FUMI (33301610)	1.000
D03	39843790	KIT GUARN.VENTIL. (35102280)	1.000
D04	39846750	KIT VENTIL. 32Kw D (36602281)	1.000
D05	39819731	KIT BRUC.15R.m. (37608932)	1.000
D06	39819700	KIT 15 UG.1,35 m. (34009821)	1.000
D07	39819710	KIT 15 UG.0,79 gpl (34013300)	1.000
D08	39819431	KIT ELETTRODO ACC. (36702891)	1.000
D09	39820480	KIT SPIA (35102690-35102350)	1.000
D10	39820920	KIT ISOL.CAM.COMB. Sr.ABC7	1.000
D11	3980I300	KIT VALV.GAS SGV (36803690)	1.000
D12	39819690	KIT DIAFR.FUMI (32700870-890)	1.000
P01	34226971	TUB.MANDATA PACCO CALD.CB 18	1.000
P02	34227400	TUBO PACCO-POMPA SR.AEF7	1.000
P03	3841Q552	TUB.COLLEG.VASO CALD.CB 17	1.000
P04	3841R290	TUBO DA BOILER CONN.FM.DA	1.000
P05	3841R300	TUBO PER BOILER CONN.FM.DA	1.000
P06	3841R320	TUBO BY-PASS X RISCALD.F.DA	1.000
P07	3841Q581	TUBAZ.V/G 3/4 CALD.CBF4 '18	1.000